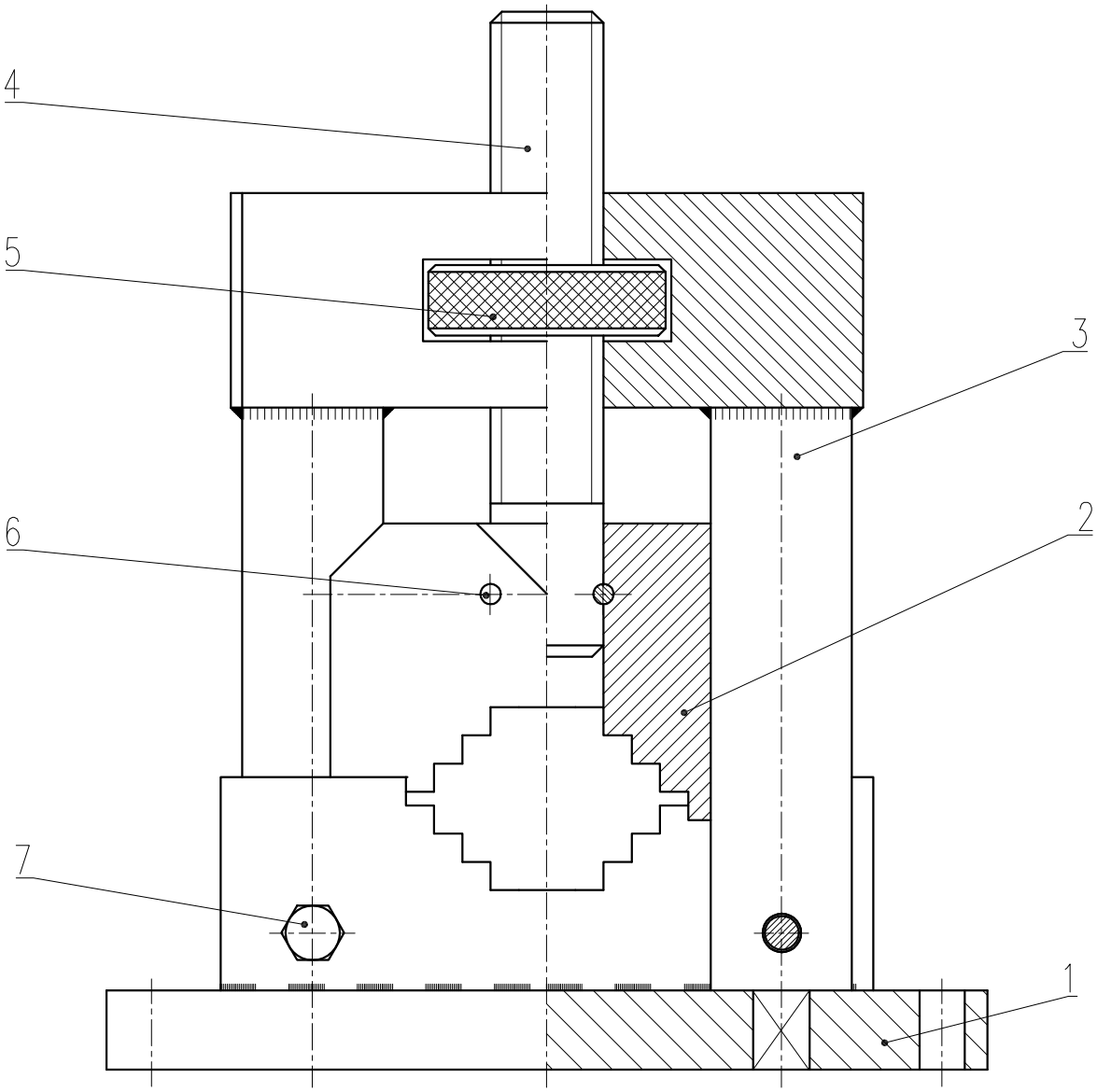

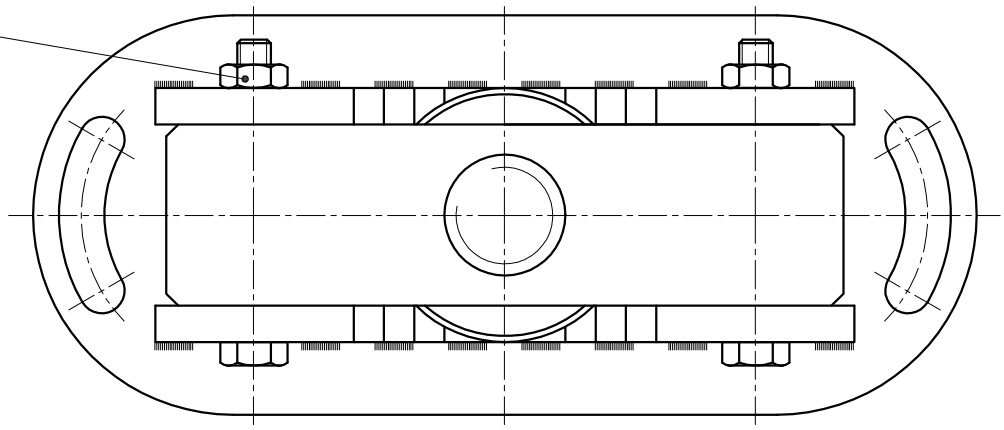

Cantidad	Denominación	Marca	plano	Modelo	Material

MODIFICACIONES	Tol.gen.	Escala 1:1	Mordaza
	Fecha	Nombre	ETSII_UPM
	Dibujad.		
	Compr.		
	Sustituye a:		Sustituido por:
	Plano nº: 01.05.01		

EDICION

Hoja nº

Nº hojas