ESCUELA UNIVERSITARIA DE INGENIERÍA TÉCNICA AERONÁUTICA

EXPRESIÓN GRÁFICA EN LA INGENIERÍA

INGENIERÍA GRÁFICA 3º

PRACTICA Nº : IG-PE7

Enunciado:

1.- Lista de piezas de todos los elementos que forman el conjunto.
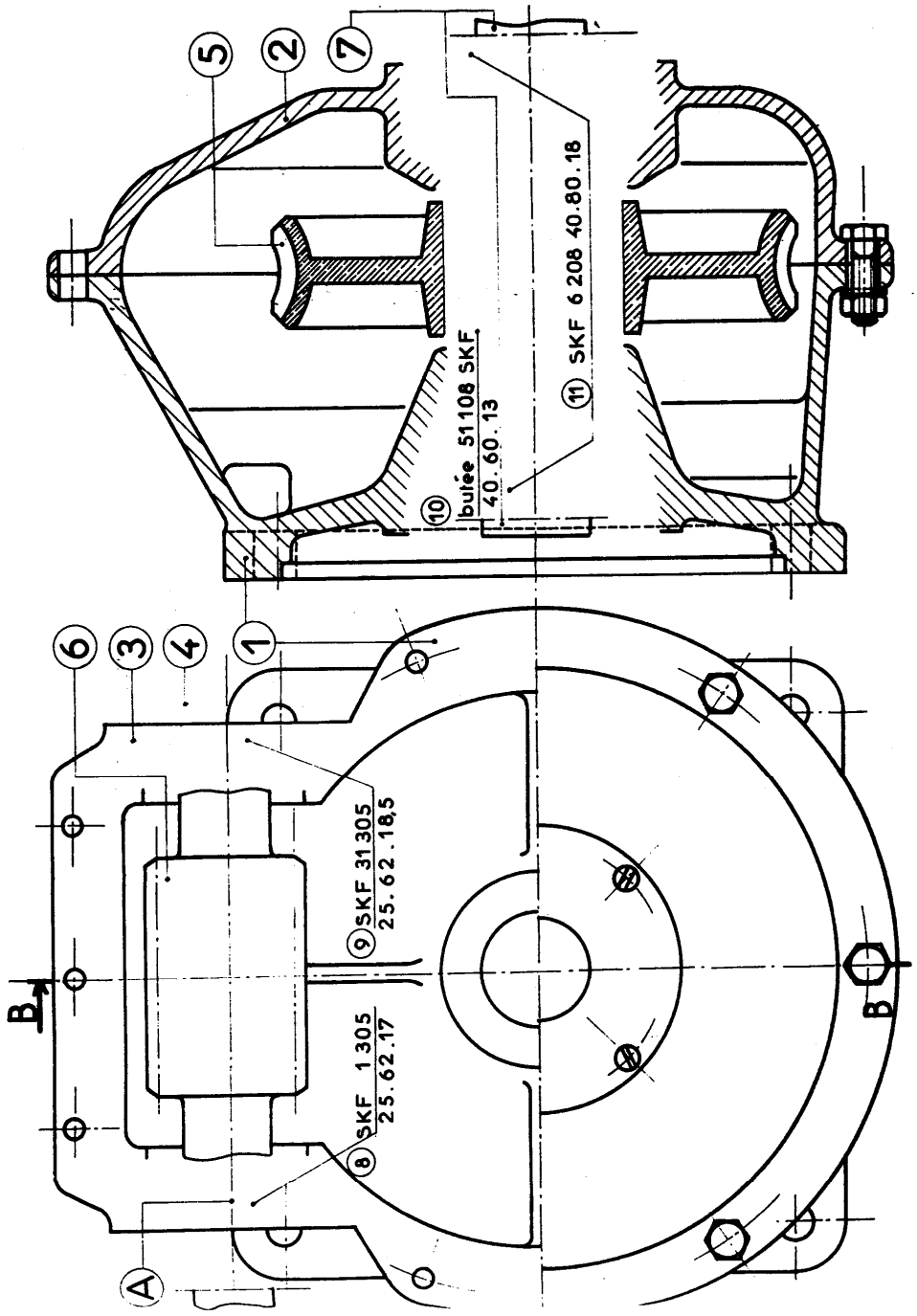
2.- Realizar plano de conjunto definiendo el montaje de los engranajes y de los rodamientos indicados en la figura.(www.skf.com).