ESCUELA UNIVERSITARIA DE INGENIERÍA TÉCNICA AERONÁUTICA

EXPRESIÓN GRÁFICA EN LA INGENIERÍA

INGENIERÍA GRÁFICA 3º

PRACTICA Nº : IG-PE4

Enunciado:

1.- Lista de piezas de todos los elementos que forman el conjunto.

2.- Realizar planos de detalle de los elementos no normalizados marcas 3, 6, 7, 8 y 12 con definición completa de acotación, tolerancias, acabados superficiales y especificación de materiales.

3.- Realizar plano de detalle del elemento normalizado 14 indicando detalle de la salida de la herramienta para la realización de la rosca.

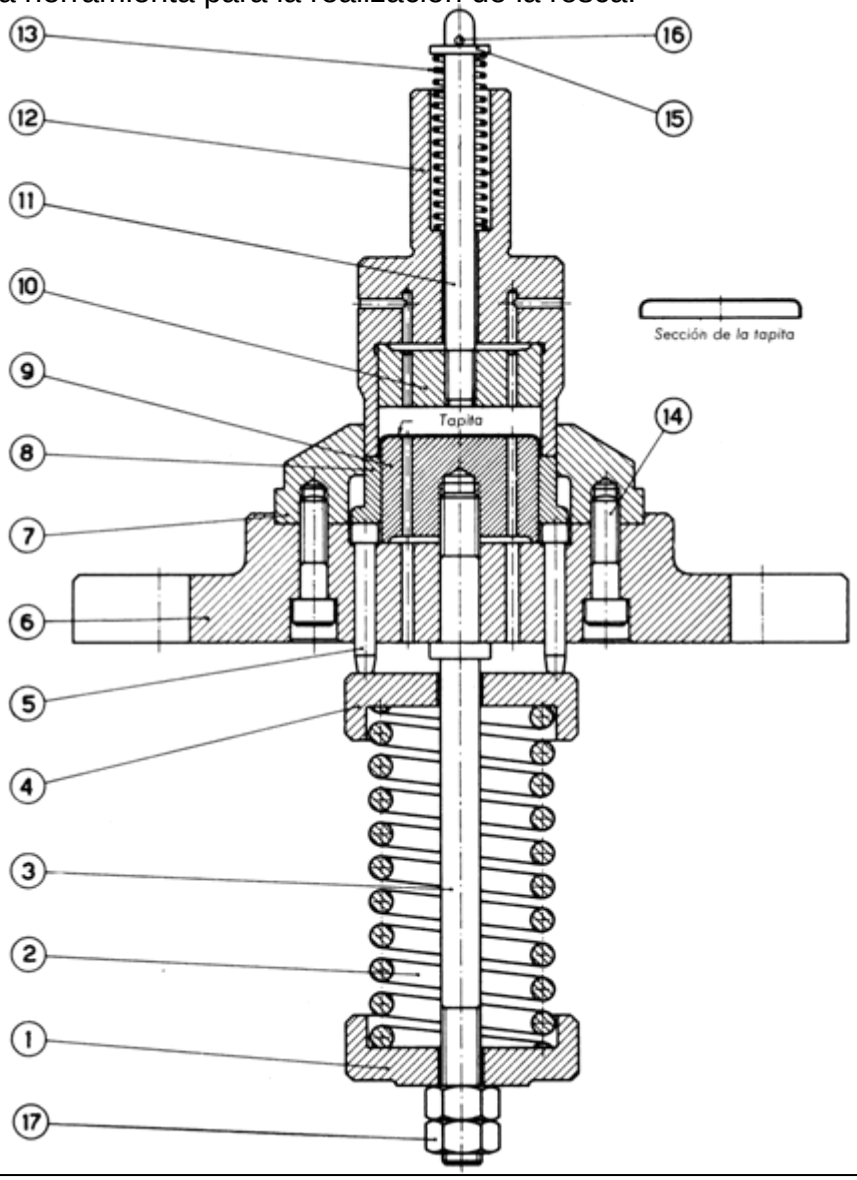

Observaciones: